1/2	Drucksprühgerät
2010	Compression sprayer
Rev46.2013	Pulvérisateur a pression

prima 5 - Typ 39 TE / 42 E

Art.Nr. 000080.0000
Art.Nr. 000081.0000

GLORIA®
Geräte für Haus und Garten

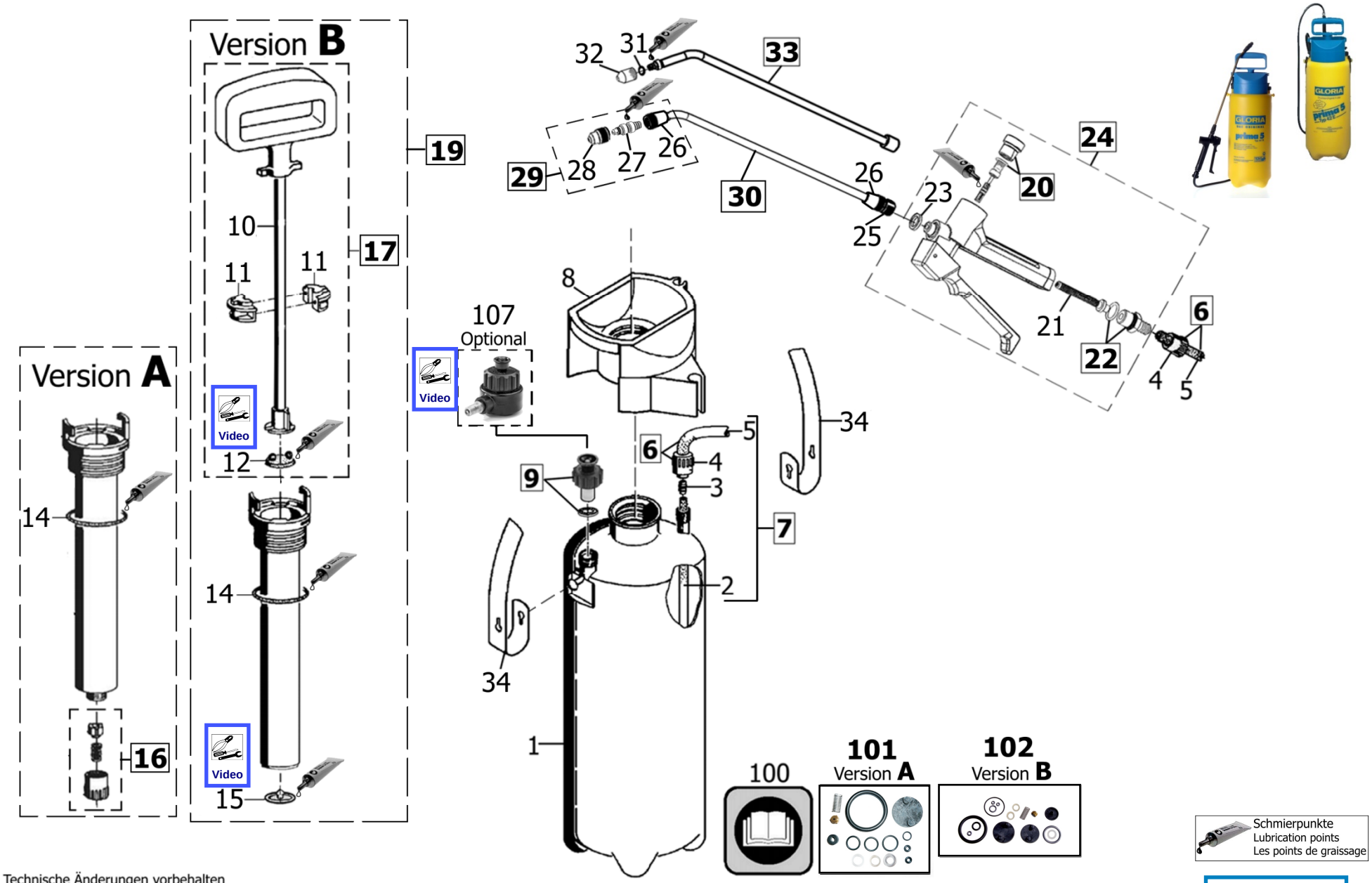

Technische Änderungen vorbehalten

Weiteres Zubehör
Further Accessories
d'autres accessoires

GLORIA Haus- und Gartengeräte GmbH, 58456Witten, Tel. (02302) 700-0, Service-Fax: (02302) 700 54
Internet: www.gloriagarten.de; E-Mail: service@gloria-garten.com

2/2
2010
Rev46.2013

Drucksprühgerät
Compression sprayer
Pulvérisateur a pression

prima 5 - Typ 39 TE / 42 E

Art.Nr. 000080.0000
Art.Nr. 000081.0000

GLORIA®
Geräte für Haus und Garten

Bild Nr. REF.N° POS.N°	BEST.-NR. PART-N°. N° d. PIECE	BEZEICHNUNG	DESCRIPTION	DÉSIGNATION	Anzahl Qty. Qte.
6	706940.0000	**(SB)** Spritzschlauch (1,25 m) Ø9mm Set	**(SB)** Hose (1,25m) Ø9mm set	**(SB)** Tuyau (1,25m) Ø9mm set	1
7	726797.0000	Schlauchleitung kompl.	FLEXIBLE HOSE LINE CPL.	TUYAU CPL	1
8	539225.0000	Einfülltrichter (BLAU) für Schlauch Ø 9 mm	FILLING HOPPER for hose Ø 9 mm	TRÉMIE VERSER pour le tuyau Ø 9 mm	1
9	728566.0000	Entlüftungsventil kpl. - 3 bar	Pressure release valve	Soupape de décompression	1
11	510880.0000	Führungsschalenhälfte	Guide basin	Gaine de guidage	2
12	725780.0000	**(SB)** Topfmanschette	(SB) Rubber plate	(SB) Manchen	1
14	706400.0000	**(SB)** O-Ring 38 x 5	(SB) O-ring 38 x 5	(SB) O-bague 38 x 5	1
15	728086.0000	**(SB)** Ventilmembran (Version B) Ø 23 mm	(SB) Valve membrane (Version B) Ø 23 mm	(SB) Membrane de valve (Version B) Ø 23 mm	1
16	725790.0000	**(SB)** Rückschlagventil kpl. (Version A)	(SB) Non-return valve (Version A)	(SB) Clapet de retenue (Version A)	1
17	723190.0000	Pumpengestänge kpl.	PUMP ROD CPL.	TIGE DE POMPE CPL.	1
19	727730.0000	Pumpe komplett	Pump cpl.	Pompe cpl.	1
20	723510.0000	Verschlussmutter kpl.	LOCK NUT CPL.	ECROU D'ARRÊT	1
21	513340.0000	Filtersieb	Sieve	Tamis	1
22	726817.0000	Schlauchanschlusstülle kpl.	HOSE ADAPTER CPL.	ADAPTATEUR DE TUYAU CPL.	1
23	706870.0000	**(SB)** Dichtungen f.Drucksprühgeräte	**(SB)** Seal set for pressure sprayers	**(SB)**Jeu de joints pour gicleur	1
24	726896.0000	**(SB)** Schnellschlußventil kpl.	**(SB)** Trigger control valve cpl.	**(SB)** Robinet gachette cpl.	1
25	539359.0000	Übergangsstück	JOINING PIECE	RACCORD	1
26	539358.0000	Überwurfmutter	COUPLING NUT	RACCORD	2
27	726790.0000	Drallkörper kpl.	TURN BODY	CORPS TORSION	1
28	726996.0000	Düse	Nozzle	Gicleur	1
29	726984.0000	**(SB)** Düse kpl.	(SB) Nozzle cpl.	(SB) Gicleur cpl.	1
30	727010.0000	Spritzrohr kpl. mit Düse (Kunststoff) (42 E)	Lance cpl. with nozzle (Plastic) (42 E)	Lance cpl. avec gicleur (plastique) (42 E)	1
31	601910.0000	O-Ring 4x2	O-ring 4x2	O-bague 4x2	1
32	601900.0000	Düse	Nozzle	Gicleur	1
33	704060.0000	Ms-Spritzrohr kpl. (39 TE)	Brass-Lance cpl. (39 TE)	Lance cpl. (Ms)	1
34	509280.0000	Tragriemen	Carrying strap (for carrying strap with hook)	Bretelle	1
100	976715.0000	Gebrauchsanweisung prima 5	Instruction for use prima 5	MODE D'EMPLOI prima 5	1
101	726923.0000	Satz Dichtungen (Version A)	Gasket set (Version A)	Jeu de joints (Version A)	1
102	707360.0000	**(SB)** Satz Dichtungen (Version B)	(**SB**) Gasket set (Version B)	(**SB**) Jeu de joints (Version B)	1
103	976760.0000	Polybeutel kpl. m. Zubehör (39 TE)	PLASTIC BAG with ACCESSORIES (39 TE)	SAC PLASTIQUE avec ACCESSOIRES (39 TE)	1
	974966.0000	Polybeutel kpl. m. Zubehör (42 E)	PLASTIC BAG with ACCESSORIES (42 E)	SAC PLASTIQUE avec ACCESSOIRES (39 TE)	1

GLORIA Haus- und Gartengeräte GmbH, 58456Witten, Tel. (02302) 700-0, Service-Fax: (02302) 700 54
Internet: www.gloriagarten.de; E-Mail: service@gloria-garten.com

Weiteres Zubehör
Further Accessories
d'autres accessoires

TOP TAB LIST

GLORIA
Geräte für Haus und Garten

Zubehör - Accesoires

Drucksprühgerät 3 bar
Compression sprayer 3 bar
Pulvérisateur a pression 3 bar

Modell: **Prima 5**
Typ 39 TE & 42 E

Gebrauchsanweisung
Instruction for use
Mode d'Emploi
Art.-Nr.: 976715.0000

Polybeutel kpl. m. Zubehör
PLASTIC BAG with ACCESSORIES
SAC PLASTIQUE avec ACCESSOIRES
Art.-Nr.: 976760.0000 (39 TE)
Art.-Nr.: 974966.0000 (42 E)

GLORIA AutoPump

Art.-Nr.: 000900.0000

Messingverlängerung Typ 124
Länge: 0,5 m

Art.-Nr.: 000124.0000

Messingverlängerung Typ 109
Länge: 0,7 m
Art.-Nr.: 000109.0000

Messingverlängerung Typ 110
Länge: 1,0 m

Art.-Nr.: 000110.0000

Sprühschirm Typ 280
Spaying shield type 280

Art.-Nr.: 000280.0000

Sprühschirm Typ 270
Spaying shield type 270

Art.-Nr.: 000270.0000

Spritzschlauch 1,25 m
mit 2 Schneckengewindeschellen und
2 Schlauchanschlussmuttern
Art.-Nr.: 706940.0000

Messing-Teleskop-Verlängerungsrohr 1m
Stufenlos ausziehbar von 0,5 auf 1,0 m
Art.-Nr.: 000131.0000

Messing-Spritzrohr kpl. mit verstellbarer Düse

Art.-Nr.: 706610.0000

Spritzrohr kpl. mit Gelenkstück und Düse, verstellbar

Art.-Nr.: 725880.0000

Spritzrohr kpl. m. Düse, verstellbar

Art.-Nr.: 726898.0000

Kunststoff-Schnellschlussventil kpl.

Art.-Nr.: 726896.0000

MS-Schnellschlussventil kpl. mit Schneckengewindeschelle

Art.-Nr.: 706590.0000

Kompressor-Anschlussventil
Passend für eine Vielzahl der 5- und 8-Liter GLORIA Drucksprühgeräte aus Kunststoff: prima 5 Typ 39TE, prima 5 Typ 42E, primex 5, SOX5, Pro 5, Pro 8, PaintPro 5 (weitere Modelle auf Anfrage).
Art.-Nr.: 728381.0000

Hohlkegeldüse kpl., verstellbar
passend zu Spritzrohr Art.-Nr. 726898.0000, prima 5 Typ 39 TE und 42 E, primex 5
Art.-Nr.: 726984.0000

Düsen-Set
passend zu Spritzrohr 706610.0000 für 3 bar Drucksprühgeräte und Typ 39 TE, 251, 256, 257, 259, 229 T; 229S, 229 TS und 89
Art.-Nr.: 706840.0000

Sprühgeräte-Reiniger 250 ml,
ökologisches Reinigungsmittel für Garten-Sprühgeräte
Art.-Nr.: 001100.0000

Silikonfett
(SB-Artikel; VE=3 Stück)
physiologisch unbedenkliches Schmier-mittel, O-Ring verträglich
Art.-Nr.: 728781.0000